ALESSI

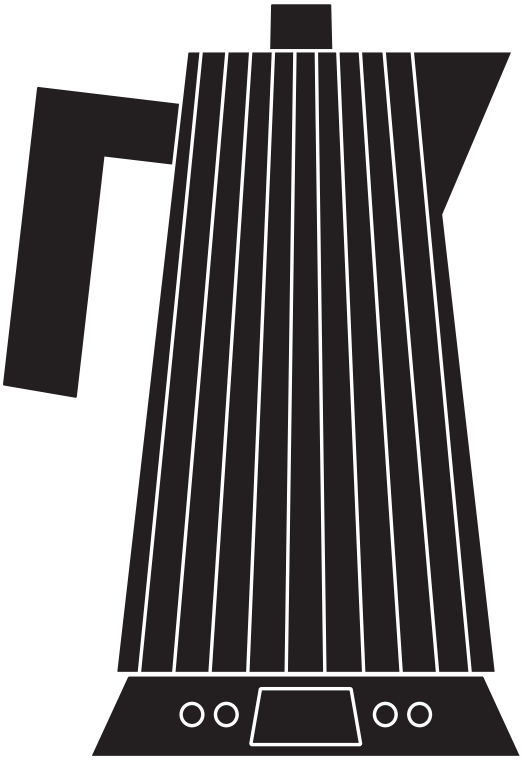

MDL21 Plissé
Bollitore elettrico con controllo della temperatura/
Electric kettle with temperature control
Design Michele De Lucchi

fig. 1

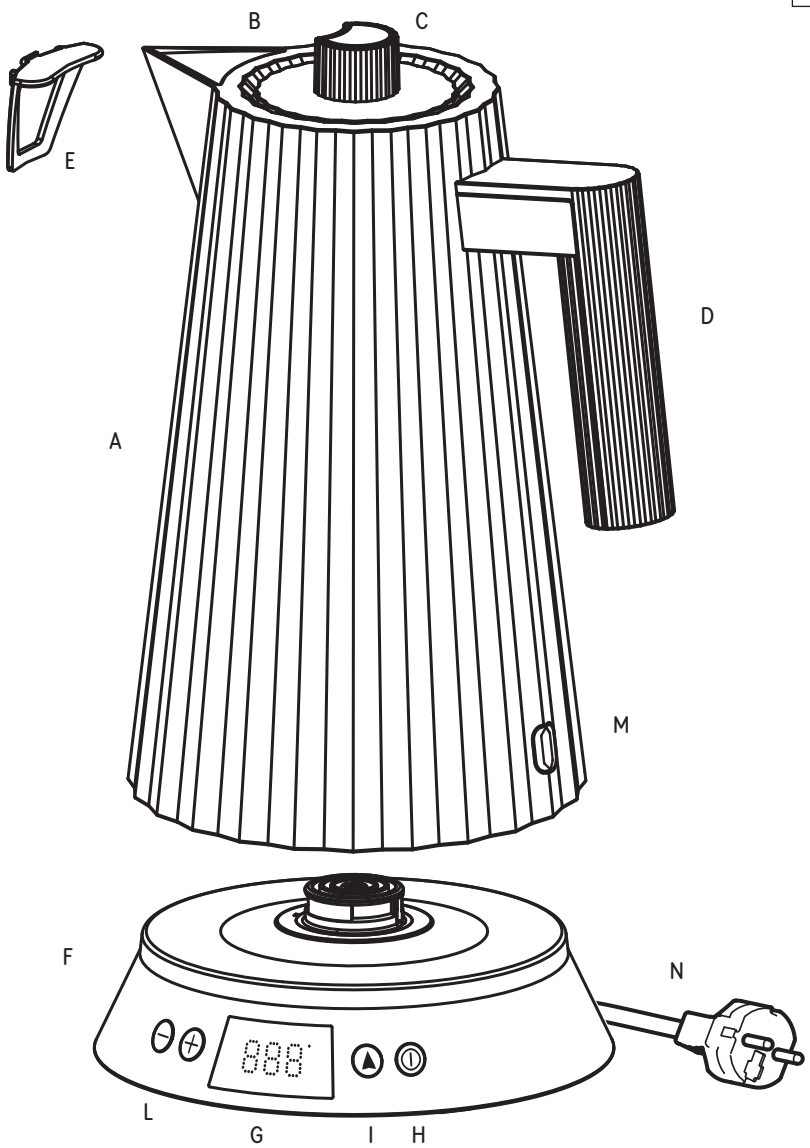

ALESSI DATE CODE: YYMM Model: **MDL21** Type:01 220-240V ~ 50-60Hz 1850-2200W Alessi Spa Via privata Alessi Nr. 6, Crusinallo di Omegna, 28887 (VB) Italia CE DEKRA GS Made in China	**ALESSI** DATE CODE: YYMM Model: **MDL21** Type:01 220-240V ~ 50-60Hz 1850-2200W Alessi Spa Via privata Alessi Nr. 6, Crusinallo di Omegna, 28887 (VB) Italia UK CA CE DEKRA GS Made in China	ALESSI S.P.A. VIA PRIVATA ALESSI 6, CRUSINALLO DI OMEGNA 28887 (VB) ITALIA MADE IN CHINA

fig. 2

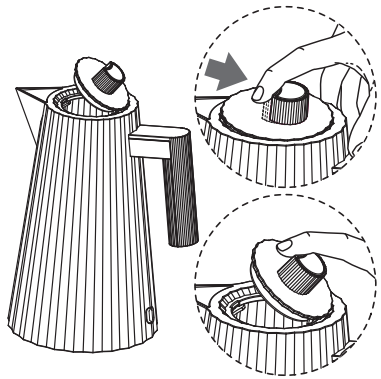

fig. 3

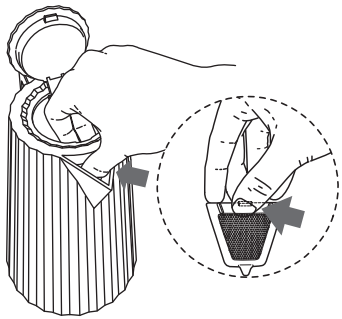

fig. 4

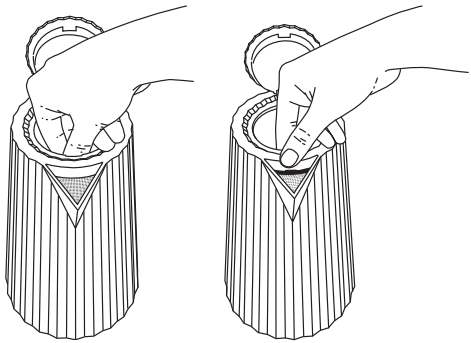

fig. 5

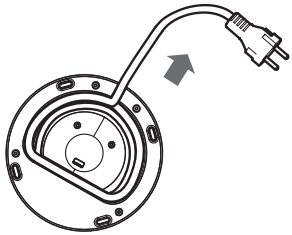

fig. 6

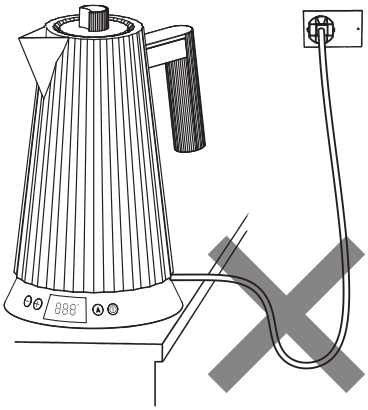

fig. 7

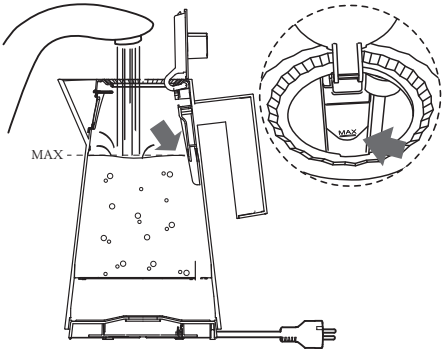

fig. 8

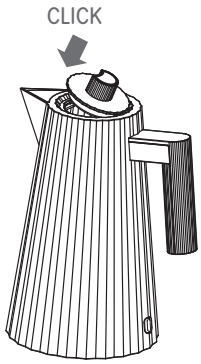

fig. 9

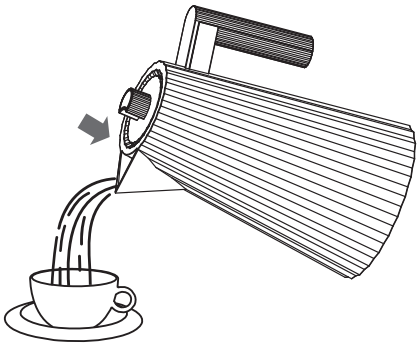

fig. 10

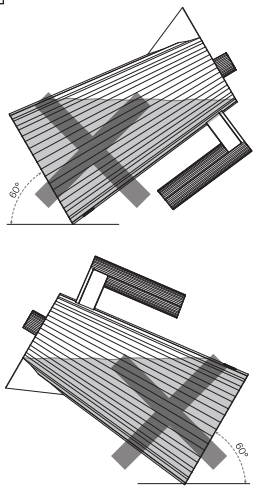

fig. 11

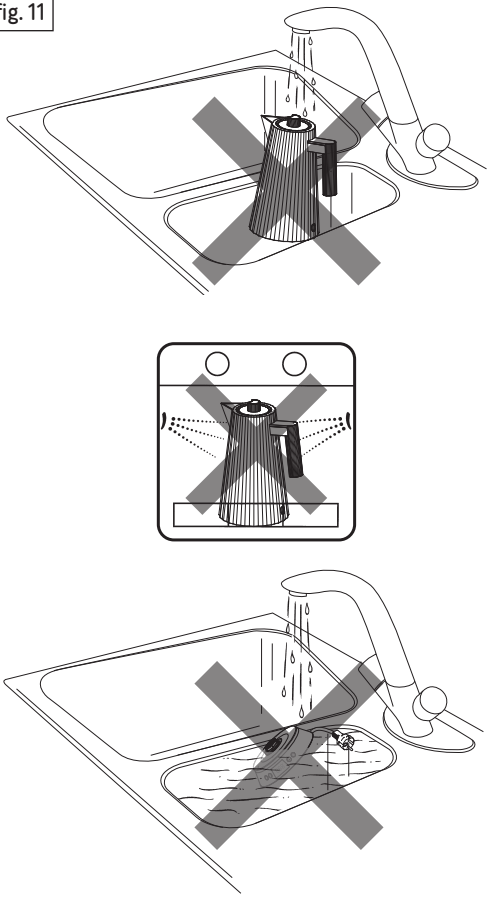

fig. 12

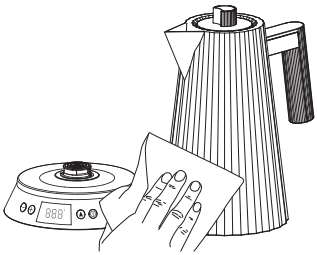

fig. 13

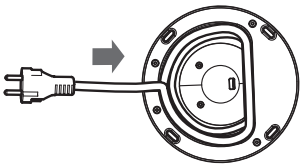

fig. 14

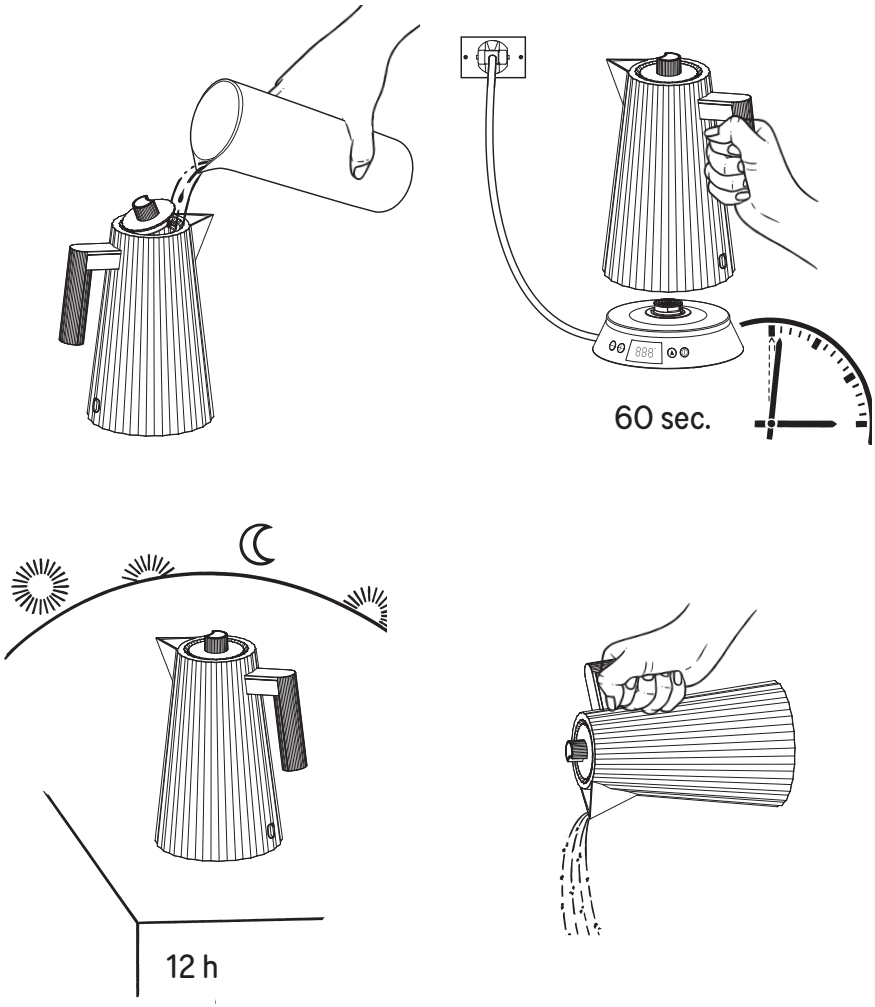

IMPORTANT SAFETY INFORMATION

Using electrical appliances always requires compliance with general safety precautions to reduce the risk of electric shock and/or personal injury.
These precautions include:

1. READ THE INSTRUCTIONS CAREFULLY BEFORE USING THE PRODUCT. Store the instructions and refer to them for as long as the product is used.
2. After having removed the appliance from its packaging, dispose of the plastic bags correctly.
   They may pose a hazard for children or invalids.
3. THIS PRODUCT IS FOR INTERNAL HOUSEHOLD USE ONLY.
4. This appliance is meant for household and similar uses such as:
   - in kitchen areas reserved for staff in shops, offices and other professional settings;
   - in factories;
   - use by customers in hotels, motels and other residential facilities;
   - in bed and breakfast and similar contexts.
5. Some parts of the kettle may reach high temperatures during use. To avoid burns do not touch hot surfaces and use insulating handle, knob and pot holders. The outer surface of the kettle and the inner surface of the bottom are subject to residual heat after use.
6. Check that the voltage of your electrical system corresponds to the voltage indicated on the bottom of the kettle and/or on the power base. Do not use with a mains voltage other than the one specified.
7. To prevent fire, electric shock and personal injury, do not immerse the power cable, plug, power base or kettle in water or other liquid.
8. Do not touch the kettle, plug or power cable with wet hands.
9. KEEP THE KETTLE OUT OF THE REACH OF CHILDREN.
10. Disconnect the kettle from the power socket when not in use and before cleaning. Allow the appliance to cool down before assembling or disassembling components and before cleaning.
11. If the power cable is damaged, it must be replaced by the manufacturer or by an authorised service centre. All electrical repairs must be done by authorised personnel.
12. To avoid danger, do not use the product if the power cable or plug are damaged or if the appliance is not working properly or if it has been damaged in any way.
    Take the kettle to the nearest authorised service centre to have it serviced or repaired. If necessary, you can contact Alessi SpA at the

ISTRUZIONI LIBRETTO MDL21 TC.indd 18 11/12/24 01:46

email address: help@alessi.com or helpus@alessi.com (American market only).

13. The use of accessories not recommended by the manufacturer can cause fire, electric shock or personal injury.
14. Do not allow the power cable to come into contact with hot surfaces or hang over the edge of the table, work surface or in such a way that it can be accidentally pulled or cause someone to trip over it.
15. Do not use adaptors and/or extension cables.
16. Do not pull on the cable when removing the plug from the socket.
17. To prevent tipping, place the kettle on a flat, stable surface.
    Keep the kettle away from the edge of the worktop.
    Do not place the kettle on or near hobs, gas cookers or other heat sources, in a hot oven or near flammable materials.
18. Remove the kettle from the power base before filling it. Place the kettle correctly on the power base before switching it on. Remove the kettle from the power base and allow it to cool before cleaning.
19. To switch the kettle off, press the ON/OFF button and remove the plug from the electrical socket.
20. Do not use the kettle for purposes other than heating water. Alessi declines all responsibility for damage caused by improper use. (e.g. not having read the Instruction Manual carefully, tampering with any part of the appliance, non-compliance with Important Safety Information or the use of non-original spare parts).
    Do not prepare infusions or other drinks directly in the kettle.
21. Do not place any tools in the kettle.
22. Do not open the lid when the kettle is in operation. Opening the lid while the water boiling cycle is in progress can cause scalding. Pay attention to the steam.
23. Only use the kettle with the power base supplied
24. Do not operate the kettle on an inclined plane.
25. DO NOT fill the kettle above the maximum level indicated and pay careful attention when filling the kettle to ensure that water does not enter the switch.
26. Do not move the kettle when it is in operation as it contains hot water.
27. This appliance can be used by children over 8 years of age, provided that they are supervised by an adult, instructed in advance how to use the appliance safely and provided that they understand the potential risks involved. Cleaning and maintenance must not be performed by children under the age of 8 and without supervision. Keep the appliance and its cable out of reach of children under 8 years of age.

ISTRUZIONI LIBRETTO MDL21 TC.indd 19 11/12/24 01:46

28. This appliance is not intended to be used by persons (including children) with reduced physical, sensory or mental capacities, or with limited experience and knowledge, unless they are supervised and instructed how to use the appliance by whosoever is responsible for their safety. Special supervision is required when the appliance is used near or directly by children. Children must be supervised to ensure they do not play with the appliance.
29. Each kettle is tested during the production cycle; for this reason, any traces of moisture on the inside are to be considered normal and do not affect the functionality of the product.
30. Do not allow drips of water to fall onto the connector.
31. Do not use the kettle in the bathroom, or near any other water sources
32. Strict supervision is required when any appliance is used by or near children.
33. Do not use the appliance outdoors.
34. Never add water to the kettle while it is in operation.
35. Fill the kettle only with cold natural water. Do not use hot or boiling water and do not use fizzy water (with added carbon dioxide).
36. Do not leave water in the kettle. After each use, throw away any unused water and wash the kettle thoroughly before the next use.

SUPERVISE CHILDREN TO ENSURE THAT THEY DO NOT PLAY WITH THE APPLIANCE.
THE APPLIANCE IS INTENDED FOR INDOOR HOUSEHOLD USE.
KEEP THESE INSTRUCTIONS SAFELY

ALESSI.COM

ISTRUZIONI LIBRETTO MDL21 TC.indd 20 11/12/24 01:46

MDL21 - Plissé

Designed by Michele De Lucchi in 2025, this electric kettle with temperature control is made from BPA-free thermoplastic resin and was tested and certified to ensure consumer safety. Capacity 1.7 litres.

Description of the kettle

A Kettle in thermoplastic resin
B Lid in thermoplastic resin
C Opening button
D Handle
E Anti-scale filter
F Power base
G Digital display
H ON/OFF and confirm settings button
I Actual water temperature reading button
L Temperature setting buttons (- and +)
M Power indicator light
N Power cable
(fig. 1)

Before use

Remove the product from its packaging and check that it is in perfect condition.
Place the kettle on a flat and stable surface.
Lift the lid by pressing the opening button (fig. 2) and remove the anti-scale filter by pulling it out of its seat (fig. 3). Wash the filter thoroughly under running water. (see section: Anti-scale filter maintenance).
Place the filter back in its seat. (fig. 4)
Fill the kettle with water, without exceeding the MAX level indicated and visible inside the kettle. Bring to the boil (see next section: Using the electric kettle).
Empty the kettle and repeat this operation twice to ensure that the kettle is clean and to remove any odours that might affect the taste of the water.

Using the electric kettle

Place the kettle on a flat, firm, dry surface, well away from any flammable materials.
Lift the kettle from the power base, turn the base upside down and unwind the cable from the cable reel to adjust the length required to reach the power socket. (fig. 5)

CAUTION!
DO NOT ALLOW THE CABLE TO HANG DOWN FROM THE WORK SURFACE.
(fig. 6)

CAUTION!
- ALWAYS MAKE SURE THAT THE LID IS CLOSED TIGHTLY TO PREVENT STEAM AND HOT WATER FROM COMING OUT.
- ALWAYS TAKE CARE TO RESPECT

THE MINIMUM AND MAXIMUM LEVELS INDICATED INSIDE THE KETTLE. IF THE MAXIMUM LEVEL IS EXCEEDED WHEN FILLING THE KETTLE, HOT WATER AND STEAM COULD OVERFLOW, WITH THE RISK OF BURNS. IF THE KETTLE IS FILLED BELOW THE MINIMUM LEVEL, IT COULD OVERHEAT AND BE DAMAGED.

- DO NOT USE THE KETTLE WITHOUT WATER INSIDE.
- THE KETTLE WILL STOP WORKING IF IT IS LIFTED FROM THE POWER BASE DURING OPERATION.
- DO NOT PLACE THE KETTLE ON ANY HEAT SOURCES.
- USE IT ONLY WITH THE POWER BASE SUPPLIED.
- ALWAYS REMOVE THE KETTLE FROM THE POWER BASE BEFORE FILLING IT.

To fill, lift the kettle from the power base and open the lid by lightly pulling back the opening knob. Place the kettle under the tap, turn on the water and fill it up to the desired level.
Fill the kettle only with the amount of water you intend to use: this will reduce the boiling time. Remember that shorter boiling times help reduce the formation of lime scale. Fill the kettle with at least 1 cup of water in order to prevent the appliance from running dry; improper use can damage the kettle.
(fig. 7).
Close the kettle by fully lowering the lid until it engages with a “click”
(fig. 8).
Place the kettle on the power base and insert the plug into the socket. The kettle rests on the power base and works in any position.
To switch on the display, press any button

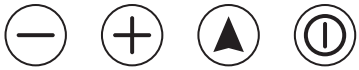

or lift the kettle off the power base.

CAUTION!
WHEN SWITCHING THE KETTLE ON FOR THE FIRST TIME, THE TEMPERATURE SET ON THE DISPLAY IS 100 °C. AFTER THE FIRST USE, WHENEVER YOU SWITCH THE KETTLE ON THE TEMPERATURE SHOWN ON THE DISPLAY IS THE LAST ONE SELECTED. CHANGE IT IF YOU REQUIRE A DIFFERENT TEMPERATURE.

With the kettle on the power base, set the temperature by pressing the buttons ⊕⊖.
Pressing the ⊕ or ⊖ button, the temperature increases or decreases by 5 degrees °C.
The kettle beeps.
The minimum temperature setting is 30 °C; the maximum is 100 °C.
The temperature is expressed in either degrees Celsius or degrees Fahrenheit and is identified by the letter “C” or “F”. The scale set on the Plissé kettle is degrees Celsius.
To change the unit of measure, press the buttons ⊕ and ⊖ together for around 3 seconds, the kettle beeps and the letter “F” appears on the display.

ISTRUZIONI LIBRETTO MDL21 TC.indd 22 11/12/24 01:46

After 5 seconds the unit of measure is stored in the memory even if the identifying letter is no longer shown on the display.
After setting the water temperature, press the ON/OFF button ⏻; the kettle beeps and then starts to heat the water. The LED indicator light on the kettle body turns red; the set temperature is shown on the display.
When the water has reached the set temperature, the kettle automatically switches off.
The indicator light goes out and the kettle beeps 3 times.
The display turns off after 2 minutes of inactivity.
To switch the display off as soon has the water has been heated, press the ON/OFF button ⏻ for around 2 seconds; the kettle beeps.
To switch the kettle off before it has finished boiling, press the ON/OFF button ⏻ once or lift the kettle off the power base. The heating cycle is interrupted, the kettle beeps and the indicator light goes off.
Press the ON/OFF button ⏻ for 3 seconds to switch the display off.
Lift the kettle off the power base and pour the water into the cups while keeping the lid closed. (fig. 9)
The kettle and the display switch off completely after around 2 minutes of inactivity.

CAUTION!
DO NOT TOUCH HOT METAL PARTS SUCH AS THE KETTLE BODY WITH YOUR HANDS. ALWAYS USE THE HANDLE OR INSULATING POT HOLDERS.

CAUTION!
DO NOT TILT THE KETTLE TOO FAR FORWARDS WHEN POURING TO AVOID HOT WATER ESCAPING FROM THE LID, AND AVOID SUDDEN MOVEMENTS WHEN HANDLING THE KETTLE.
DO NOT TILT THE KETTLE BACKWARDS TO AVOID WATER ESCAPING FROM THE BOTTOM OF THE KETTLE BODY. (fig. 10)

The bottom of the kettle does not reach high temperatures during use and is thermally insulated. After pouring, the kettle can be placed on any surface.

SAFETY!
IF THE KETTLE IS SWITCHED ON WITH NO OR INSUFFICIENT WATER, THE SAFETY DEVICE CUTS IN. THE KETTLE BEEPS TEN TIMES, THE INDICATOR LIGHT FLASHES AND THE ERROR MESSAGE E01 APPEARS ON THE DISPLAY.
IN THIS CASE, DISCONNECT THE KETTLE FROM THE POWER SUPPLY AND ALLOW IT TO COOL DOWN BEFORE REFILLING IT WITH COLD WATER.
DO NOT FILL THE KETTLE WITH ANY LIQUID OTHER THAN NATURAL WATER AT ROOM TEMPERATURE.
DO NOT LEAVE WATER IN THE KETTLE. AFTER EACH USE, THROW AWAY

ISTRUZIONI LIBRETTO MDL21 TC.indd 23 11/12/24 01:46

ANY UNUSED WATER AND WASH THE KETTLE THOROUGHLY BEFORE THE NEXT USE.

How to look after the kettle

CAUTION!
ALWAYS WAIT UNTIL THE KETTLE HAS COOLED DOWN COMPLETELY AND DISCONNECT THE KETTLE FROM THE POWER SUPPLY BEFORE CLEANING.
DO NOT PLACE THE KETTLE AND POWER BASE UNDER RUNNING WATER AND DO NOT IMMERSE THEM IN WATER (fig. 11).
DO NOT WASH THE KETTLE AND POWER BASE IN A DISHWASHER.
ALWAYS REMEMBER TO EMPTY THE WATER FROM THE KETTLE AFTER USE.

ONLY rinse the inside of the kettle with running water and dry it.
Clean the outside of the kettle using a damp cloth ONLY and dry it with a soft, dry cloth. (fig. 12)
Clean the power base using a damp cloth ONLY and dry it with a soft, dry cloth.
Do not use sponges or detergents containing abrasive substances, as these could damage the surface finish of the kettle and the base.
After cleaning, check that the connectors and sockets are perfectly dry.
Always wait until the kettle is completely dry before storing it.

To rewind the electrical cable, retract it manually into the cable reel, without overstretching it.
It is normal that the cable does not fit completely.
(fig. 13)

NOTE
ANY MAINTENANCE WORK MUST BE CARRIED OUT BY AN AUTHORISED SERVICE CENTRE.

<u>Limescale</u>
Limescale (calcium carbonate) is a harmless natural mineral found in water. It may form a thin, solid layer on the inner walls of the kettle, the anti-scale filter and the water surface. Limescale is not harmful to health, but can give the drink an unpleasant flavour.
To extend the kettle life, regularly remove the scale, cleaning the kettle with a mix of water and vinegar.
Fill the kettle with a mix of 50% water and 50% white vinegar; boil; switch off the kettle and remove from the power base. Leave the mix to work for a few hours; a whole night is recommended. Then empty out the liquid and remove the scale by rinsing several times (fig. 14).
Afterwards, boil the kettle a few times, changing the water each time to remove any residues of the mix used, which could alter the taste of the water.
You can also use specific anti-scale products. In this case, follow the

instructions given on the product packaging.

CAUTION!
LIMESCALE IN THE KETTLE MAY CAUSE IT TO OVERHEAT AND REDUCE ITS LIFE.

Anti-scale filter maintenance
The kettle has an anti-scale filter that prevents the limescale particles from formed inside the kettle from being poured into the drinks. Remove the filter (see section: Before use) and wash it in one of the following three ways:
- Clean the filter delicately under running water with a soft nylon brush.
- Leave the filter inside the kettle when descaling it.
- Wash the filter in the dishwasher.

Problems and solutions

Problem:
The kettle does not work properly.
Probable cause:
- The voltage of your electrical system does not correspond to the voltage indicated on the bottom of the kettle and/or on the power base.
- The kettle is not correctly positioned on the power base.
- The kettle was switched on without water.
- The kettle was switched on without the lid closed.

Solution:
- Check that the voltage of your electrical system corresponds to the voltage indicated on the bottom of the kettle and/or on the power base.
- Place the kettle correctly on the power base.
- Pour cold water into the kettle and wait for one minute before switching on.
- Close the lid during operation.

Problem:
The kettle works intermittently and is interrupted before reaching boiling point.
Probable cause:
- Limescale has formed inside the kettle.
Solution
- Descale the kettle (see section: Limescale).

CAUTION!
IF THE KETTLE STILL DOES NOT WORK, CONTACT YOUR TRUSTED ALESSI DEALER.

Spare parts

In the event of wear, loss or damage, you can purchase the following spare parts from your trusted Alessi dealer:

E - Anti-scale filter
F - Power base for MDL21

ISTRUZIONI LIBRETTO MDL21 TC.indd 25 11/12/24 01:46

CAUTION!
THE POWER BASE F OF THE ELECTRIC KETTLE WITH TEMPERATURE CONTROL MDL21 IS NOT SUITED FOR USE WITH THE ELECTRIC KETTLE MDL06 OR ANY OTHER ELECTRIC KETTLE YOU MAY HAVE.

Warranty

This product is covered by a two-year warranty from the date of purchase.
The warranty covers all manufacturing defects; damage caused by accidental impact or improper use is therefore excluded.
Alessi declines any responsibility for damage caused by improper use.
Warranty inside the packaging.

Disposal

At the end of the product's life cycle, dispose of the device properly by contacting a specific waste disposal centre.
Disassemble all components to dispose of them in compliance with the applicable laws in your country.
Never use force to attempt to open the motor unit.
WEEE inside the packaging.

Food safety

This appliance is made with materials designed for contact with food products and is compliant with applicable laws.

ISTRUZIONI LIBRETTO MDL21 TC.indd 26 11/12/24 01:46

WICHTIGE SICHERHEITSINFORMATIONEN

Die Verwendung von Elektrogeräten erfordert immer die Einhaltung allgemeiner Sicherheitsvorkehrungen, um das Risiko eines Stromschlags und/oder einer Körperverletzung zu verringern.
Diese Vorsichtsmaßnahmen umfassen:

1. DIE GEBRAUCHSANWEISUNG AUFMERKSAM UND VOLLSTÄNDIG DURCHLESEN, BEVOR SIE DAS PRODUKT VERWENDEN. Die Gebrauchsanweisung über die gesamte Lebensdauer des Gerätes aufbewahren.
2. Nach dem Auspacken des Geräts entsorgen Sie ordnungsgemäß die Plastiktüten, die eine Gefahr
   für Kinder und behinderte Personen darstellen können.
3. DIESES GERÄT IST NUR FÜR DEN HÄUSLICHEN GEBRAUCH UND DIE VERWENDUNG IN INNENRÄUMEN BESTIMMT.
4. Dieses Gerät ist für den Einsatz in Heim- und ähnlichen Anwendungen bestimmt, wie:
   - in Kochbereichen, die für Personal in Geschäften, Büros und sonstigen gewerblichen Umgebungen bestimmt sind;
   - landwirtschaftliche Betriebe;
   - seitens Kunden in Hotels, Motels und sonstigen Beherbergungseinrichtungen;
   - Frühstückspensionen.
5. Einige Teile des Wasserkochers erreichen während des Gebrauchs hohe Temperaturen. Um Verbrennungen zu vermeiden, berühren Sie keine heißen Oberflächen und verwenden Sie den Griff, Knopf sowie isolierende Topflappen. Die Außenfläche des Wasserkochers und die Innenfläche des Bodens sind nach dem Gebrauch noch Restwärme ausgesetzt.
6. Vergewissern Sie sich, dass die Spannung Ihres Stromnetzes mit der Spannung übereinstimmt, die am Boden des Wasserkochers bzw. am Heizsockel angegebenen ist. Verwenden Sie ausschließlich die angegebene elektrische Spannung.
7. Stromkabel, Stecker, Heizsockel und Wasserkocher nicht in Wasser oder andere Flüssigkeiten tauchen, um Brände, Stromschläge und Verletzungen zu vermeiden.
8. Berühren Sie das Produkt, den Stecker oder das Stromkabel niemals mit nassen Händen.
9. DEN WASSERKOCHER FÜR KINDER UNZUGÄNGLICH AUFBEWAHREN.
10. Trennen Sie den Wasserkocher bei Nichtnutzung und vor Ausführung

ISTRUZIONI LIBRETTO MDL21 TC.indd 47 11/12/24 01:46

von Reinigungsarbeiten von der Steckdose. Bevor Sie die Teile montieren oder demontieren und vor jeder Reinigung lassen Sie das Gerät abkühlen.

11. Wenn das Netzkabel beschädigt ist, muss es vom Hersteller oder von einem autorisierten Kundendienst ausgetauscht werden. Jede Reparatur elektrischer Natur muss durch Fachpersonal ausgeführt werden.
12. Um jegliche Gefahren zu vermeiden, verwenden Sie das Produkt nicht, wenn das Kabel oder der Stecker beschädigt wurden, oder wenn das Gerät nicht funktioniert oder auf irgendeine Weise beschädigt wurde.
    Bringen Sie den Wasserkocher zum nächstgelegenen autorisierten Kundendienst, um ihn überprüfen oder reparieren zu lassen. Weitere Informationen erhalten Sie bei der Alessi SpA unter der E-Mail-Adresse: help@alessi.com oder helpus@alessi.com (nur für den amerikanischen Markt).
13. Die Verwendung von nicht vom Hersteller empfohlenem Zubehör kann zu Brand, Stromschlag oder Verletzungen führen.
14. Nicht zulassen, dass das Kabel heiße Oberflächen berührt oder vom Tisch, von der Arbeitsfläche oder so herunterhängt, dass versehentlich daran gezogen werden oder man darüber stolpern kann.
15. Verwenden Sie keine Adapter und/oder Kabelverlängerungen.
16. Nicht am Kabel ziehen, um den Stecker von der Steckdose zu trennen.
17. Um ein Umkippen zu vermeiden, stellen Sie den Wasserkocher auf eine ebene und stabile Fläche.
    Stellen Sie den Wasserkocher weitab vom Rand der Arbeitsfläche auf. Stellen Sie den Wasserkocher nicht auf oder in die Nähe von Kochfeldern, Gasherden und Wärmequellen, in einen heißen Ofen oder in die Nähe von entflammbaren Materialien.
18. Nehmen Sie den Wasserkocher vor dem Befüllen vom Heizsockel. Stellen Sie den Wasserkocher vor dem Einschalten richtig auf den Heizsockel. Vor der Reinigung nehmen Sie den Wasserkocher vom Heizsockel und lassen Sie ihn abkühlen.
19. Zum Ausschalten des Wasserkochers die ON/OFF-Taste drücken und den Stecker von der Steckdose abziehen.
20. Verwenden Sie den Wasserkocher nicht für andere Zwecke als das Erhitzen von Wasser. Alessi lehnt jede Haftung für Schäden ab, die durch unsachgemäßen Gebrauch verursacht werden.
    (z. B. bei nicht sorgfältigem Lesen der Gebrauchsanleitung, bei Veränderung eines beliebigen Geräteteils, bei Nichteinhaltung der

ISTRUZIONI LIBRETTO MDL21 TC.indd 48 11/12/24 01:46

wichtigen Sicherheitshinweise, bei Verwendung von nicht originalen Ersatzteilen).
Aufgüsse oder andere Getränke sollten niemals direkt im Wasserkocher zubereitet werden.

21. Tauchen Sie keine Küchenwerkzeuge in den Wasserkocher.
22. Heben Sie den Deckel bei in Betrieb stehendem Wasserkocher nicht an. Das Öffnen des Deckels während der Kochzyklen kann Verbrennungen verursachen. Achten Sie auf eventuelle Dampfstöße.
23. Den Wasserkocher nur mit dem mitgelieferten Heizsockel verwenden.
24. Den Wasserkocher nicht auf einer geneigten Fläche in Betrieb nehmen.
25. Füllen Sie den Wasserkocher nicht über die maximale Füllstandanzeige und achten Sie bei der Befüllung darauf, dass kein Wasser in den Schalter eindringen kann.
26. Versetzen Sie den Wasserkocher nicht, wenn dieser in Betrieb ist, da er heißes Wasser enthält.
27. Dieses Gerät kann von Kindern ab 8 Jahren verwendet werden, sofern sie von einem Erwachsenen beaufsichtigt werden, nachdem die Anweisungen für den sicheren Gebrauch des Gerätes bekannt gemacht wurden und sie die damit verbundenen Gefahren verstanden haben. Reinigung und Wartung dürfen nicht von Kindern unter 8 Jahren ohne Aufsicht durchgeführt werden. Das Gerät und das Kabel außerhalb der Reichweite von Kindern unter 8 Jahren aufbewahren.
28. Dieses Gerät ist nicht für die Verwendung durch Personen (einschließlich Kindern) mit eingeschränkten körperlichen, sensorischen und geistigen Fähigkeiten oder ohne Erfahrung und Kenntnis bestimmt, es sei denn, sie werden im Hinblick auf den Gebrauch des Gerätes von einer für ihre Sicherheit verantwortlichen Person beaufsichtigt oder von dieser angeleitet. Eine besondere Aufsicht ist erforderlich, wenn das Gerät in der Nähe oder direkt von Kindern benutzt wird. Kinder müssen beaufsichtigt werden, um sicherzugehen, dass sie nicht mit dem Gerät spielen.
29. Jeder Wasserkocher wird während des Produktionszyklus getestet; Daher sind eventuelle Spuren von Feuchtigkeit als normal anzusehen, sie beeinträchtigen nicht die Funktionstüchtigkeit des Produktes.
30. Vermeiden Sie das Tropfen von Wasser auf den Verbinder.
31. Verwenden Sie den Wasserkocher nicht in Badezimmern oder in der Nähe von anderen Wasserquellen.

ISTRUZIONI LIBRETTO MDL21 TC.indd 49 11/12/24 01:46

32. Kinder müssen streng beaufsichtigt werden, wenn sie ein Gerät verwenden oder das Gerät in deren Nähe genutzt wird.
33. Das Gerät nicht im Freien verwenden.
34. Niemals Wasser in den Wasserkocher nachfüllen, wenn er bereits in Betrieb ist.
35. Den Wasserkocher nur mit kaltem, stillem Wasser füllen. Kein heißes, kochendes oder kohlensäurehaltiges Wasser (mit Kohlensäurezusatz) verwenden.
36. Lassen Sie kein Wasser in Wasserkocher. Nach jedem Gebrauch das nicht genutzte Wasser wegschütten und den Wasserkocher vor dem nächsten Gebrauch gründlich waschen.

KINDER MÜSSEN BEAUFSICHTIGT WERDEN, UM SICHERZUSTELLEN, DASS SIE NICHT MIT DEM GERÄT SPIELEN. DAS GERÄT IST FÜR DIE VERWENDUNG IM HAUSHALT UND IN INNENRÄUMEN BESTIMMT. DIESE ANWEISUNGEN AUFBEWAHREN

ALESSI.COM

ISTRUZIONI LIBRETTO MDL21 TC.indd 50 11/12/24 01:46

MDL21 - Plissé

Dieser elektrische Wasserkocher mit Temperaturregelung wurde 2025 von Michele De Lucchi entworfen. Er ist aus BPA-freiem, thermoplastischem Harz gefertigt und wurde zur Gewährleistung der Verbrauchersicherheit geprüft und zertifiziert. Er ist in der Ausführung mit 1,7 Litern Fassungsvermögen erhältlich.

Beschreibung des Geräts

A Wasserkocher aus thermoplastischem Harz
B Deckel aus thermoplastischem Harz
C Öffnungstaste
D Griff
E Kalkfilter
F Heizsockel
G Digitales Display
H Taste ON/OFF und Bestätigung der Einstellungen
I Taste zur Erkennung der aktuellen Wassertemperatur
L Tasten zur Temperatureinstellung (- und +)
M Kontrollleuchte
N Stromkabel
(fig. 1)

Vor dem Gebrauch

Nach der Entnahme des Produktes aus der Verpackung vergewissern Sie sich, dass alle Teile unversehrt und vollständig sind.
Stellen Sie den Wasserkocher auf eine ebene und stabile Fläche.
Heben Sie den Deckel durch Einwirken auf den Öffnungstaster (Abb. 2) an und nehmen Sie den Kalkfilter aus seiner Aufnahme (Abb. 3) heraus. Waschen Sie den Filter sorgfältig unter fließendem Wasser. (Siehe Abschnitt: Wartung des Kalkfilters).
Setzen Sie den Filter erneut in seine Aufnahme. (Abb. 4)
Füllen Sie den Wasserkocher mit Wasser, ohne die im Innern des Wasserkochers sichtbare Füllstandanzeige MAX zu überschreiten. Das Wasser aufkochen lassen (siehe nächster Abschnitt: Verwendung des elektrischen Wasserkochers).
Leeren Sie den Wasserkocher und wiederholen Sie diesen Vorgang zweimal, um sicherzugehen, dass der Wasserkocher sauber ist, und eventuelle Gerüche zu entfernen, die den Geschmack des Wassers verändern können.

Verwendung des Elektrischen Wasserkochers

Stellen Sie den Wasserkocher auf eine ebene, stabile und trockene Fläche, fern von entflammbaren Materialien.
Heben Sie den Wasserkocher vom Heizsockel, drehen Sie den Sockel um und rollen Sie das Kabel von der entsprechenden Kabelaufwicklung ab, um die erforderliche Länge bis zur Steckdose zu regulieren.
(Abb. 5)

ISTRUZIONI LIBRETTO MDL21 TC.indd 51 11/12/24 01:46

ACHTUNG!
LASSEN SIE DAS KABEL NICHT VON DER ARBEITSFLÄCHE HERUNTERHÄNGEN. (Abb. 6)

ACHTUNG!

- GEBEN SIE STETS ACHT, DASS DER DECKEL GUT GESCHLOSSEN IST, UM DAS AUSTRETEN VON DAMPF UND HEISSEM WASSER ZU VERMEIDEN.
- ACHTEN SIE STETS DARAUF, DEN IM WASSERKOCHER ANGEGEBENEN MINDEST- UND HÖCHSTSTAND EINZUHALTEN. WIRD DER HÖCHSTSTAND WÄHREND DER ZUBEREITUNG ÜBERSCHRITTEN, KÖNNTEN HEISSES WASSER UND DAMPF AUS DEM WASSERKOCHER AUSTRETEN, WAS ZU VERBRENNUNGEN SOWIE ZU BESCHÄDIGUNGEN DES WASSERKOCHERS FÜHREN KANN. WIRD DER MINDESTSTAND NICHT EINGEHALTEN, KÖNNTE SICH DER WASSERKOCHER ÜBERHITZEN UND BESCHÄDIGT WERDEN.
- VERWENDEN SIE DEN WASSERKOCHER NIEMALS OHNE WASSER.
- SOLLTE DER WASSERKOCHER WÄHREND DES BETRIEBS VOM HEIZSOCKEL ANGEHOBEN WERDEN, WIRD DER BETRIEBSZYKLUS UNTERBROCHEN.
- STELLEN SIE DEN WASSERKOCHER AUF KEINE WÄRMEQUELLE.
- VERWENDEN SIE DEN WASSERKOCHER NUR MIT DEM MITGELIEFERTEN HEIZSOCKEL.
- NEHMEN SIE DEN WASSERKOCHER VOR DEM BEFÜLLEN IMMER VOM HEIZSOCKEL.

Um Wasser in den Wasserkocher zu geben, diesen vom Heizsockel heben und den Deckel öffnen. Schieben Sie dazu den Knopf, der als Öffnungsknopf dient, etwas zurück. • Positionieren Sie den Wasserkocher unter dem Wasserhahn und füllen Sie ihn bis zur gewünschten Höhe.
Füllen Sie den Wasserkocher nur mit der Wassermenge, die Sie benötigen: Auf diese Weise reduzieren sich die Kochzeit. Denken Sie daran, dass kürzere Kochzeiten die Kalkbildung verringern.
Füllen Sie den Wasserkocher mit mindestens einer Tasse Wasser, damit das Gerät nicht trockenläuft. Ein unsachgemäßer Gebrauch kann dem Wasserkocher Schaden zufügen. (Abb. 7).
Schließen Sie den Wasserkocher, indem Sie den Deckel bis zum „Klick“ herunterdrücken (Abb. 8).
Stellen Sie den Wasserkocher auf den Heizsockel und stecken Sie den Stecker in die Steckdose.
Mit dem Heizsockel kann der Wasserkocher in jeder Position verwendet und platziert werden.
Drücken Sie eine beliebige Taste

oder heben Sie den Wasserkocher vom Heizsockel, um das Display einzuschalten.

ACHTUNG!
WENN SIE DEN WASSERKOCHER ZUM ERSTEN MAL EINSCHALTEN, WIRD AUF DEM DISPLAY EINE TEMPERATUR VON 100 °C ANGEZEIGT.
NACH DER ERSTEN VERWENDUNG WIRD JEDES MAL, WENN SIE DEN WASSERKOCHER EINSCHALTEN, DIE ZULETZT GEWÄHLTE TEMPERATUR AM DISPLAY ANGEZEIGT. SOLLTE EINE ANDERE TEMPERATUR GEWÜNSCHT SEIN, KANN SIE GEÄNDERT WERDEN.

Stellen Sie die Temperatur mit den Tasten ⊕ ⊖ ein, während der Wasserkocher sich auf dem Heizsockel befindet.
Bei jeder Betätigung der Taste ⊕ oder der Taste ⊖ steigt bzw. sinkt die Temperatur um 5 °C.
Der Wasserkocher gibt ein akustisches Signal aus.
Die einstellbare Mindesttemperatur beträgt 30 °C. Die Höchsttemperatur ist 100 °C.
Die Temperatur wird in Grad Celsius oder in Grad Fahrenheit angegeben, erkennbar an dem Buchstaben „C“ oder „F“. Die Skala des Wasserkochers Plissé ist auf Grad Celsius voreingestellt.
Drücken Sie zum Ändern der Maßeinheit gleichzeitig die Tasten ⊕ und ⊖ für ca. 3 Sekunden.
Der Wasserkocher gibt einen akustisches Signal aus, und am Display erscheint der Buchstabe „F“.
Nach 5 Sekunden bleibt die Maßeinheit gespeichert, auch wenn der Buchstabe, der sie identifiziert, nicht mehr am Display sichtbar ist.
Drücken Sie nach dem Einstellen der Wassertemperatur die ON/OFF-Taste ⏻. Der Wasserkocher gibt ein akustisches Signal aus, daraufhin beginnt die Wassererhitzung. Die LED-Kontrollleuchte am Korpus des Wasserkochers leuchtet rot, und die eingestellte Temperatur ist am Display sichtbar.
Wenn das Wasser die eingestellte Temperatur erreicht hat, schaltet sich der Wasserkocher automatisch ab.
Die Kontrollleuchte erlischt, und der Wasserkocher gibt 3 Signaltöne aus.
Wenn für 2 Minuten keine weitere Interaktion erfolgt, erlischt ebenfalls das Display.
Um das Display auszuschalten, sobald die Wassererhitzung beendet ist, drücken Sie die Taste ON/OFF ⏻ für ca. 2 Sekunden. Der Wasserkocher gibt ein akustisches Signal aus.
Um den Wasserkocher auszuschalten, bevor der Kochzyklus abgeschlossen ist, die Taste ON/OFF ⏻ einmal drücken oder den Wasserkocher vom Heizsockel heben. Der Heizvorgang wird unterbrochen, der Wasserkocher gibt ein akustisches

Signal aus und die Kontrollleuchte erlischt.
Drücken Sie die ON/OFF-Taste ⏻ für 3 Sekunden, das Display erlischt.
Heben Sie den Wasserkocher vom Heizsockel und gießen Sie das Wasser in die Tassen, wobei Sie den Deckel geschlossen halten müssen. (Abb. 9)
Nach ca. 2 Minuten ohne Interaktion sind Wasserkocher und Display vollständig ausgeschaltet.

ACHTUNG!
BERÜHREN SIE KEINE HEISSEN METALLTEILE, WIE Z. B. DEN KORPUS DES WASSERKOCHERS, MIT DEN HÄNDEN. VERWENDEN SIE STETS DEN GRIFF ODER ISOLIERENDE TOPFLAPPEN.

ACHTUNG!
NEIGEN SIE DEN WASSERKOCHER BEIM AUSGIESSEN NICHT ZU STARK NACH VORNE, DAMIT KEIN HEISSES WASSER AUS DEM DECKEL AUSTRITT, UND MEIDEN SIE RUCKARTIGE BEWEGUNGEN.
NEIGEN SIE DEN WASSERKOCHER NICHT ÜBERMÄSSIG NACH HINTEN, UM WASSERAUSTRITTE AUS DEM UNTEREN TEIL SEINES KORPUS ZU VERMEIDEN.
(Abb. 10)

Der Boden des Wasserkochers erreicht während des Gebrauchs keine hohen Temperaturen und ist thermisch isoliert. Nach dem Ausgießen können Sie den Wasserkocher auf jeder beliebigen Fläche abstellen.

SICHERHEIT!
SOLLTE DER WASSERKOCHER OHNE WASSER ODER MIT EINEM ZU NIEDRIGEN WASSERSTAND EINGESCHALTET WERDEN, WIRD DIE SICHERHEITSEINRICHTUNG AUSGELÖST. DER WASSERKOCHER GIBT 10 AKUSTISCHE SIGNALE AUS, DIE KONTROLLLEUCHTE BLINKT, UND AM DISPLAY ERSCHEINT DIE FEHLERMELDUNG E01.
TRENNEN SIE IN DIESEM FALL DEN WASSERKOCHER VOM STROMNETZ UND LASSEN SIE IHN ABKÜHLEN, BEVOR SIE IHN WIEDER MIT KALTEM WASSER FÜLLEN.
FÜLLEN SIE KEINE ANDERE FLÜSSIGKEIT ALS LEITUNGSWASSER MIT RAUMTEMPERATUR IN DEN WASSERKOCHER.
LASSEN SIE KEIN WASSER IM WASSERKOCHER. NACH JEDEM GEBRAUCH DAS NICHT GENUTZTE WASSER WEGSCHÜTTEN UND DEN WASSERKOCHER VOR DEM NÄCHSTEN GEBRAUCH GRÜNDLICH WASCHEN.

Pflege des Wasserkochers

ACHTUNG!
VOR DER REINIGUNG WARTEN

ISTRUZIONI LIBRETTO MDL21 TC.indd 54 11/12/24 01:46

SIE STETS AB, DASS SICH DER WASSERKOCHER VOLLSTÄNDIG ABGEKÜHLT HAT, UND TRENNEN SIE IHN VOM STROMNETZ.
HALTEN SIE DEN WASSERKOCHER UND DEN HEIZSOCKEL NICHT UNTER FLIESSENDES WASSER UND TAUCHEN SIE IHN NICHT IN WASSER (Abb. 11).
SPÜLEN SIE DEN WASSERKOCHER UND DEN HEIZSOCKEL NICHT IN DER SPÜLMASCHINE.
DENKEN SIE NACH JEDEM GEBRAUCH DARAN, DEN WASSERKOCHER ZU ENTLEEREN.

Spülen Sie NUR das Innere des Wasserkochers mit laufendem Wasser und trocknen Sie es ab. Reinigen Sie die Außenfläche des Wasserkochers NUR mit einem feuchten Tuch und trocknen Sie ihn mit einem weichen und trockenen Tuch ab. (Abb. 12)
Reinigen Sie den Heizsockel NUR mit einem feuchten Tuch und trocknen Sie ihn mit einem weichen und trockenen Tuch ab.
Keine Schwämme oder Reinigungsmittel verwenden, die Chemikalien oder Scheuermittel enthalten. Sie könnten die Oberfläche des Wasserkochers und den Sockel beschädigen.
Vergewissern Sie sich nach der Reinigung, dass Verbinder und Steckdosen trocken sind.
Verstauen Sie den Wasserkocher erst, wenn er vollkommen trocken ist.
Führen Sie das Stromkabel wieder von Hand in die Kabelaufwicklung, ohne es übermäßig zu ziehen. Es ist normal, dass das Kabel nicht vollständig eintritt. (Abb. 13)

HINWEIS
JEDER WEITERE WARTUNGSEINGRIFF MUSS VON EINEM AUTORISIERTEN KUNDENDIENSTZENTRUM DURCHGEFÜHRT WERDEN.

<u>Kalkablagerungen</u>
Kalk (Calciumcarbonat) ist ein unschädliches natürliches Mineral, das sich im Wasser ablagern kann und eine dünne feste Schicht an den Innenwänden des Wasserkochers, am Kalkfilter und an der Wasseroberfläche bildet. Kalk ist nicht gesundheitsschädlich, kann aber Getränken einen unangenehmen Geschmack verleihen.
Entfernen Sie regelmäßig den Kalk und reinigen Sie den Wasserkocher mit einem Wasser-Essig-Gemisch, um seine Lebensdauer zu verlängern.

Geben Sie hierzu eine Mischung aus Wasser und weißem Essig im Verhältnis 50:50 in den Wasserkocher und bringen Sie diese zum Kochen. Schalten Sie den Wasserkocher aus und nehmen Sie ihn vom Stromnetz. Lassen Sie die Mischung einige Stunden, am besten über Nacht, einwirken. Nach diesem Zeitraum die enthaltene Flüssigkeit

ISTRUZIONI LIBRETTO MDL21 TC.indd 55 11/12/24 01:46

ausgießen und den restlichen Kalk durch mehrmaliges Spülen entfernen (Abb. 14).
Daraufhin einige Male Wasser zum Kochen bringen und dafür jeweils frisches Wasser auffüllen, um Rückstände der verwendeten Mischung zu entfernen, die den Geschmack des Wassers beeinträchtigen könnten.
Sie können auch spezielle Entkalkungsmittel verwenden. Befolgen Sie in diesem Fall die auf der Verpackung des Produktes aufgeführten Anweisungen.

ACHTUNG!
KALKABLAGERUNGEN KÖNNEN EINE ÜBERHITZUNG DES WASSERKOCHERS VERURSACHEN UND SEINE LEBENSDAUER VERKÜRZEN.

Wartung des Kalkfilters
Der Wasserkocher ist mit einem Kalkfilter ausgestattet. Dieser verhindert, dass Kalkpartikel, die sich im Inneren des Wasserkochers gebildet haben, in die Getränke gelangen.
Sie können den Filter herausnehmen (siehe Abschnitt: Vor dem Gebrauch) und auf drei Arten reinigen:
- Reinigen Sie den Filter vorsichtig unter fließendem Wasser mit einer weichen Nylonbürste.
- Lassen Sie den Filter beim Entkalken im Wasserkocher.
- Reinigen Sie den Filter in der Spülmaschine.

Probleme und Lösungen

Problem:
Der Wasserkocher funktioniert nicht einwandfrei.
Wahrscheinliche Ursache:
- Die Spannung Ihres Stromnetzes stimmt nicht mit der Spannung überein, die am Boden des Wasserkochers bzw. am Heizsockel angegebenen ist.
- Der Wasserkocher ist nicht richtig auf dem Heizsockel positioniert.
- Der Wasserkocher wurde ohne Wasser eingeschaltet.
- Der Wasserkocher wurde bei offenem Deckel eingeschaltet.
Abhilfe:
- Vergewissern Sie sich, dass die Spannung Ihres Stromnetzes mit der Spannung übereinstimmt, die am Boden des Wasserkochers bzw. am Heizsockel angegebenen ist.
- Stellen Sie den Wasserkocher richtig auf den Heizsockel.
- Gießen Sie kaltes Wasser in den Wasserkocher, warten Sie ca. 1 Minute und starten Sie dann den Heizzyklus.
- Halten Sie den Deckel während des Betriebs geschlossen.

Problem:
Der Wasserkocher läuft mit Unterbrechungen und schaltet sich aus, bevor der Siedepunkt erreicht ist.
Wahrscheinliche Ursache:
- Im Inneren des Wasserkochers hat sich Kalk gebildet

Abhilfe
Entkalken Sie den Wasserkocher (siehe Abschnitt: Kalkablagerungen).

ACHTUNG!
WENN DER WASSERKOCHER WEITERHIN NICHT FUNKTIONIERT, WENDEN SIE SICH BITTE AN IHREN ALESSI-HÄNDLER.

Ersatzteile

Bei Abnutzung, Verlust oder Beschädigung können Sie bei Ihrem Alessi Fachhändler folgende Ersatzteile nachkaufen:

E - **Kalkfilter**
F - **Heizsockel für MDL21**

WICHTIGER HINWEIS!
DER HEIZSOCKEL F DES ELEKTRISCHEN WASSERKOCHERS MIT TEMPERATURREGELUNG MDL21 IST NICHT FÜR DIE NUTZUNG MIT DEM ELEKTRISCHEN WASSERKOCHER MDL06 ODER MIT EINEM ANDEREN ELEKTRISCHEN WASSERKOCHER IN IHREM BESITZ GEEIGNET.

Garantie

Für dieses Produkt gilt eine Garantie von zwei Jahren ab Verkaufsdatum.

Die Garantie deckt alle Herstellungsfehler ab, Schäden durch versehentliche Stöße und Missbrauch sind ausgeschlossen. Alessi lehnt jede Haftung für Schäden ab, die auf einen unsachgemäßen Gebrauch zurückzuführen sind.
Garantie in der Verpackung.

Entsorgung

Wenden Sie sich zum Entsorgen des Geräts am Ende seiner Lebensdauer an ein Entsorgungszentrum.
Zerlegen Sie seine Bestandteile, um sie nach den Entsorgungsvorschriften in Ihrem Land zu entsorgen.
Versuchen Sie niemals, den Motorblock gewaltsam zu öffnen.
WEEE in der Verpackung.

Lebensmittelsicherheit

Die für die Herstellung dieses Geräts eingesetzten Materialien sind dazu bestimmt, mit Lebensmitteln in Berührung zu kommen und entsprechen den gesetzlichen Vorschriften.

ISTRUZIONI LIBRETTO MDL21 TC.indd 57 11/12/24 01:46

22
PAP

W	ALESSI.COM
E	Help@alessi.com
E	Helpus@alessi.com (For USA Only)

ALESSI

PRODUCT	DESIGN
MDL21	MICHELE DE LUCCHI